Rama R1

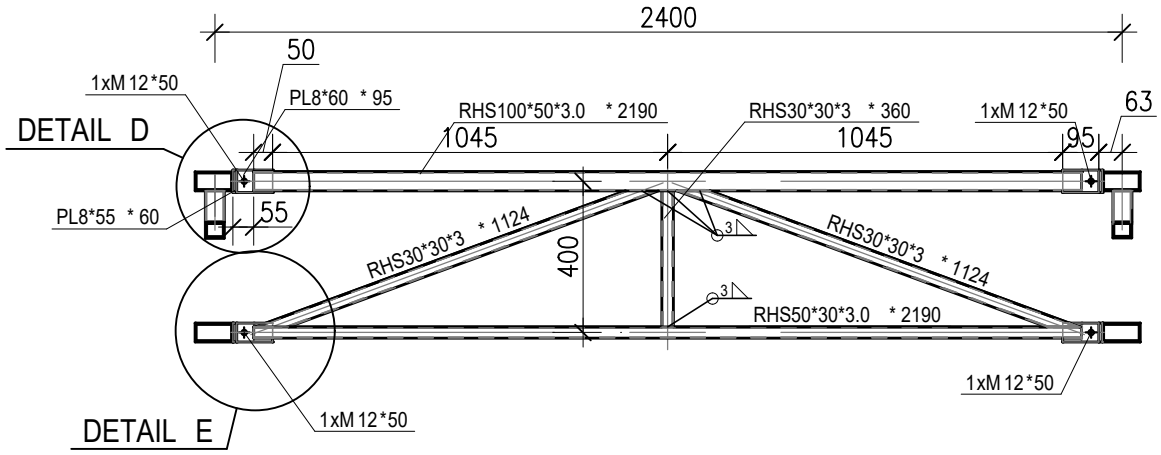

Przekrój B - B , 1:20

Nazwa tematu	Rozbudowa, nadbudowa i przebudowa budynku biurowego, dot. strefy wejściowej z windą oraz klatką schodową wraz z instalacjami wewnętrznymi tj. (przebudowa instalacji: centralnego ogrzewania, elektrycznej) wraz z rozbiórką schodów zewnętrznych, przebudową utwardzenia terenu.	
Nazwa rysunku	Konstrukcja pod panele - Kratownica KR1, KR2 , stopa fund. St1	
Inwestor	Tarnobrzeska Agencja Rozwoju Regionalnego Ul. M. Dąbrowskiej 15, 39-400 Tarnobrzeg	
Projektował br. Konstrukcyjna	mgr inż. Wojciech Januszczak upr. proj.PDK/0263/PWOK/15	
Sprawdzał br. Konstrukcyjna	mgr inż. Maciej Szwagierczak upr. proj.SWK/0032/POOK/06	
	Faza: **Projekt techniczny**	
	Data: 12.2025 / Skala: 1:20	Nr rys.: K06